DYSTRYBUTOR SILNIKÓW I NAPĘDÓW

WH MOTORS

Silnik DC z przekładnią ślimakową **Seria GMPD**

Typ silnika	GMPD
Nr. silnika	**405 061**
Napięcie (V)	12
Liczba obrotów (rpm)	21
Moment obrotowy (Nm)	2,0
Prąd (A)	4,0
Moc (W)	3,95
Waga (kg)	0,000
Długość (mm)	162,8
Przełożenie	210 : 1
Cykl pracy	S 3

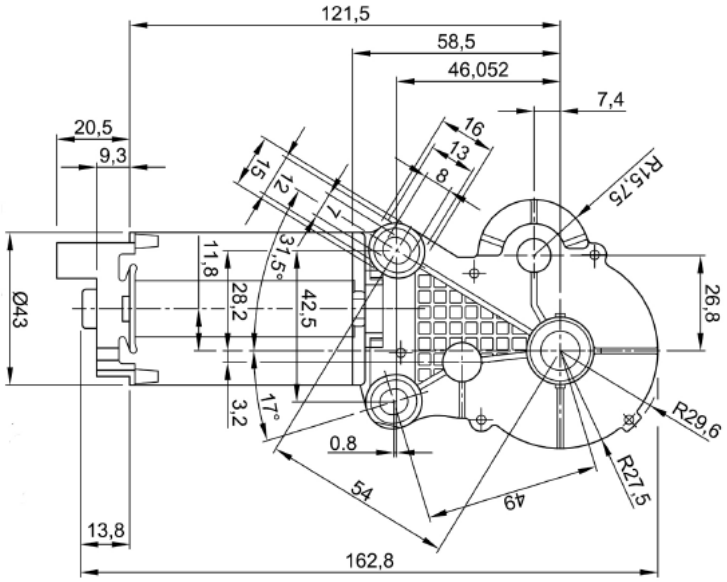

DYSTRYBUTOR SILNIKÓW I NAPĘDÓW WH MOTORS

WH Technologies Sp. z o.o. 84-200 Wejherowo ul. Budowlanych 6c
mobil : 694 475 988 tel. +48 58 6775571 , faks: +48 58 6775574 , www.whmotors.pl